Typ 1: Kastendoppelfenster HF68

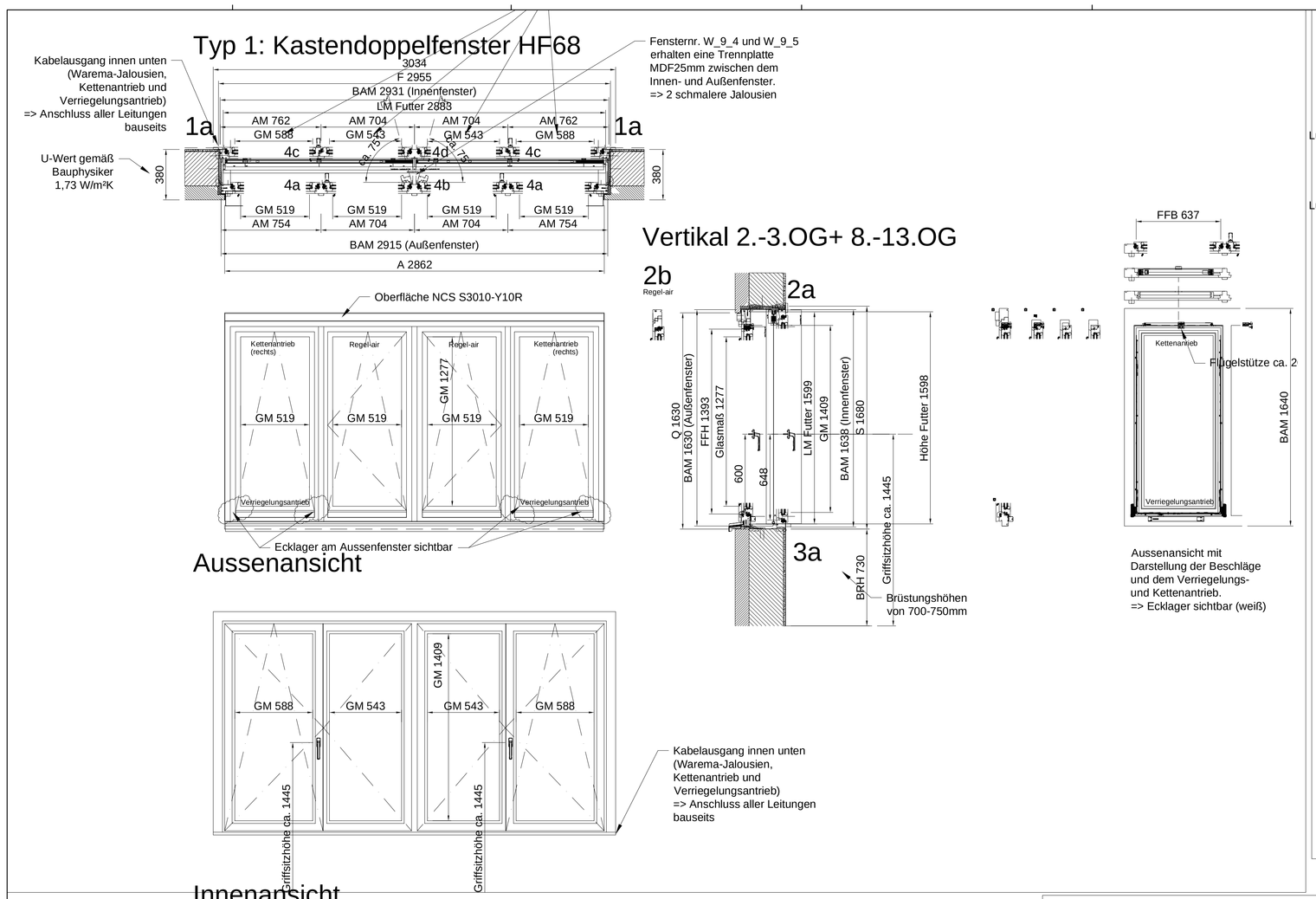

Vertikal 2.-3.OG+ 8.-13.OG

Aussenansicht mit Darstellung der Beschläge und dem Verriegelungs- und Kettenantrieb.
=> Ecklager sichtbar (weiß)

2b

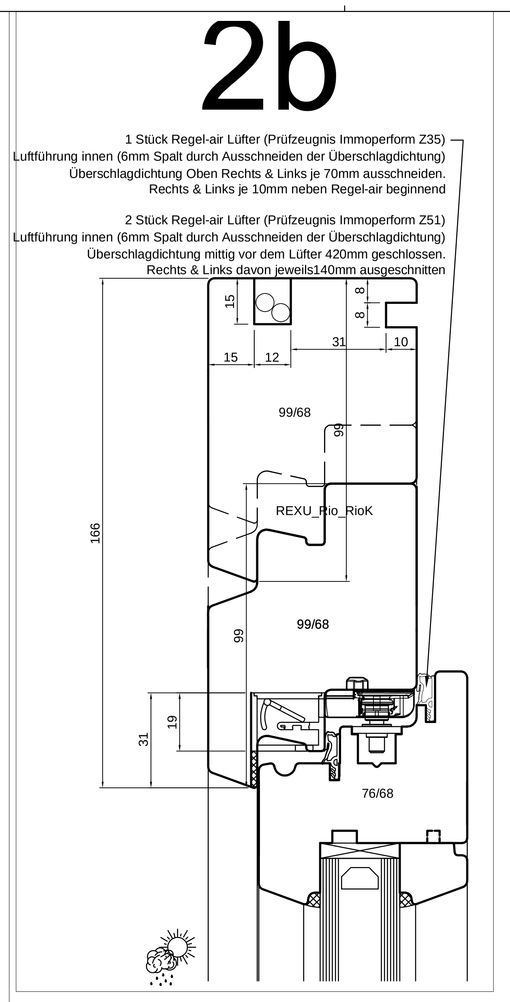

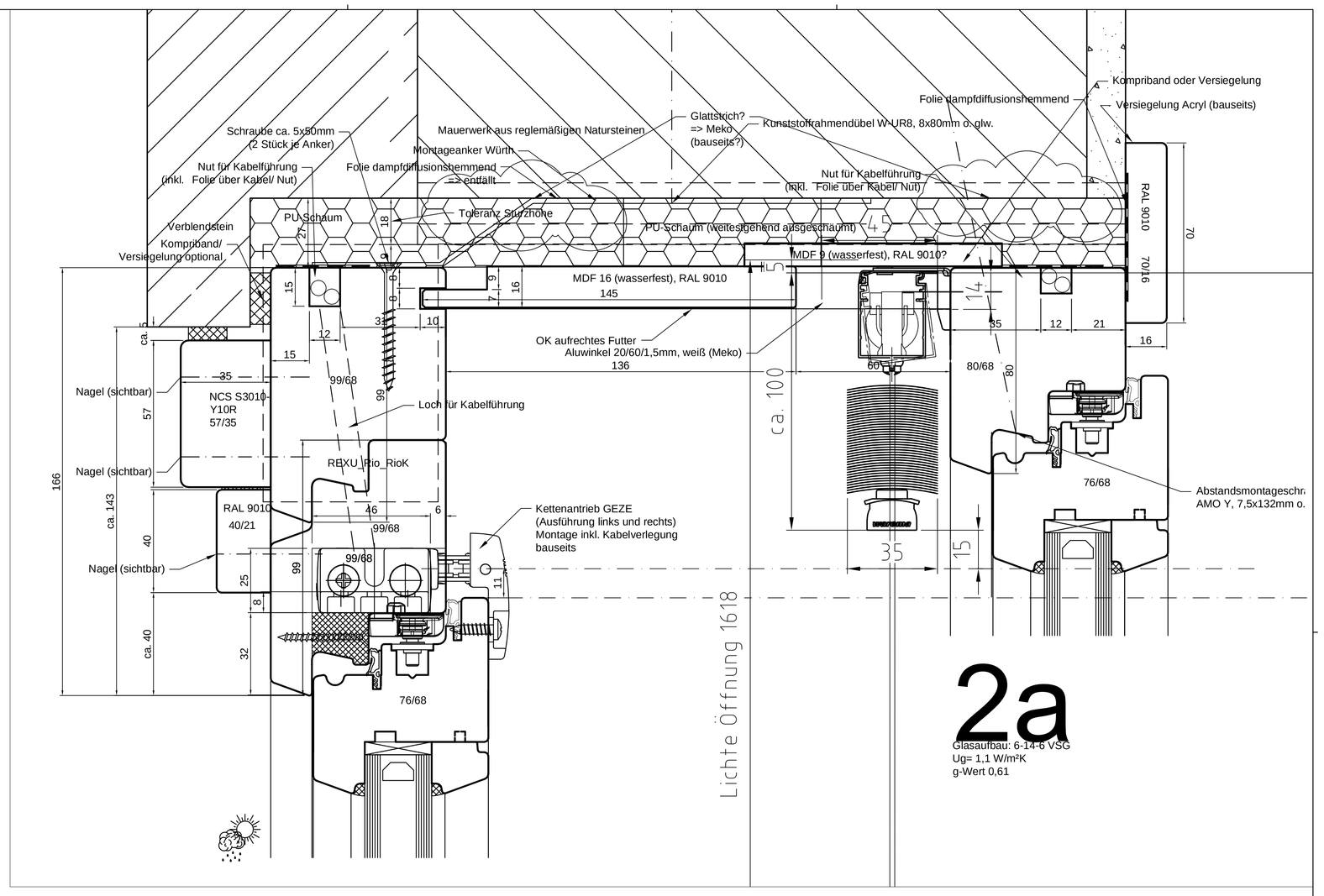

2a

Glasaufbau: 6-14-6 VSG
Ug= 1,1 W/m²K
g-Wert 0,61

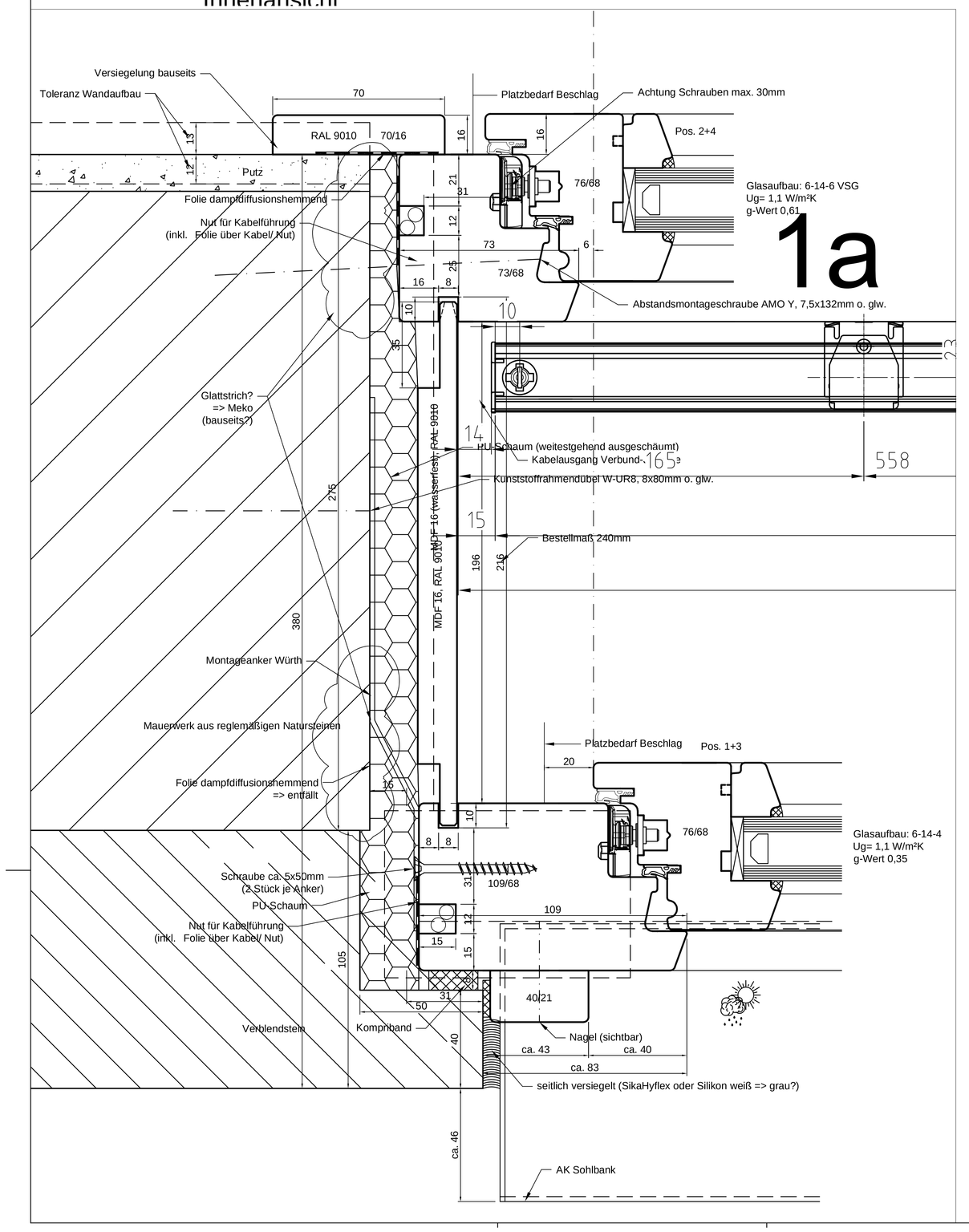

1a

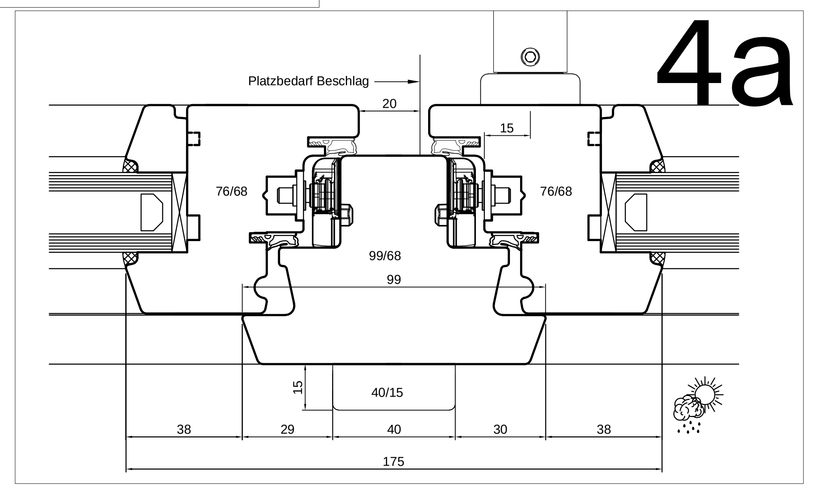

4a

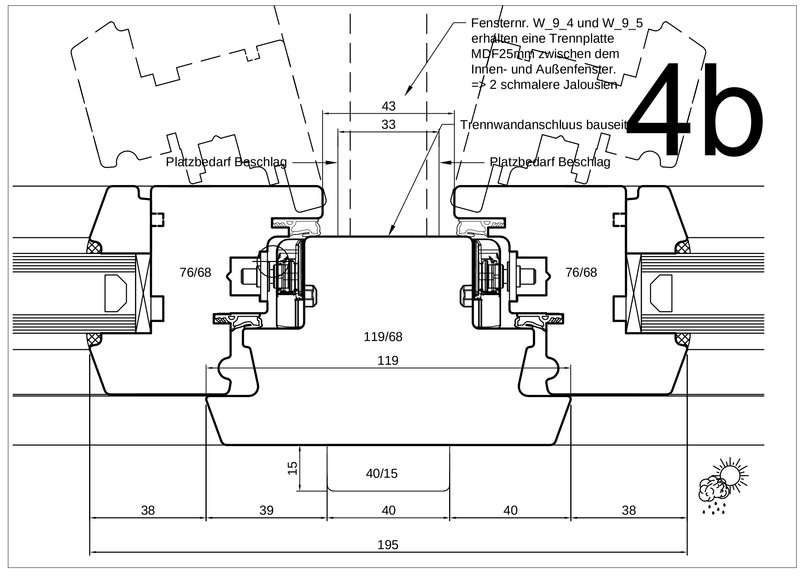

4b

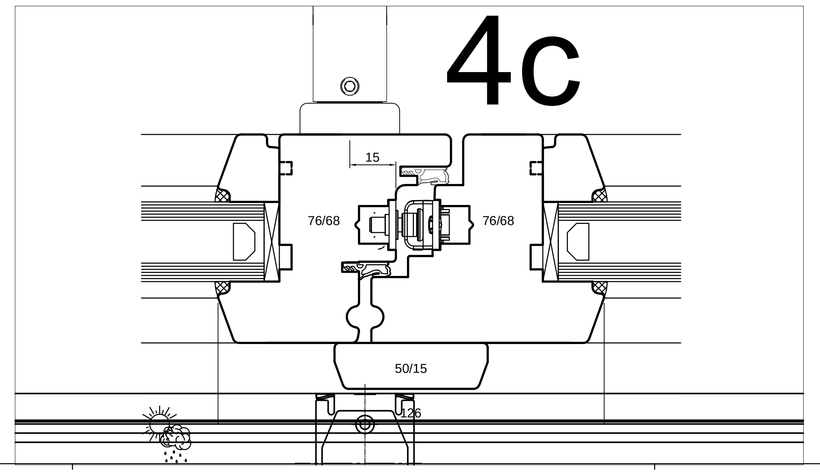

4c

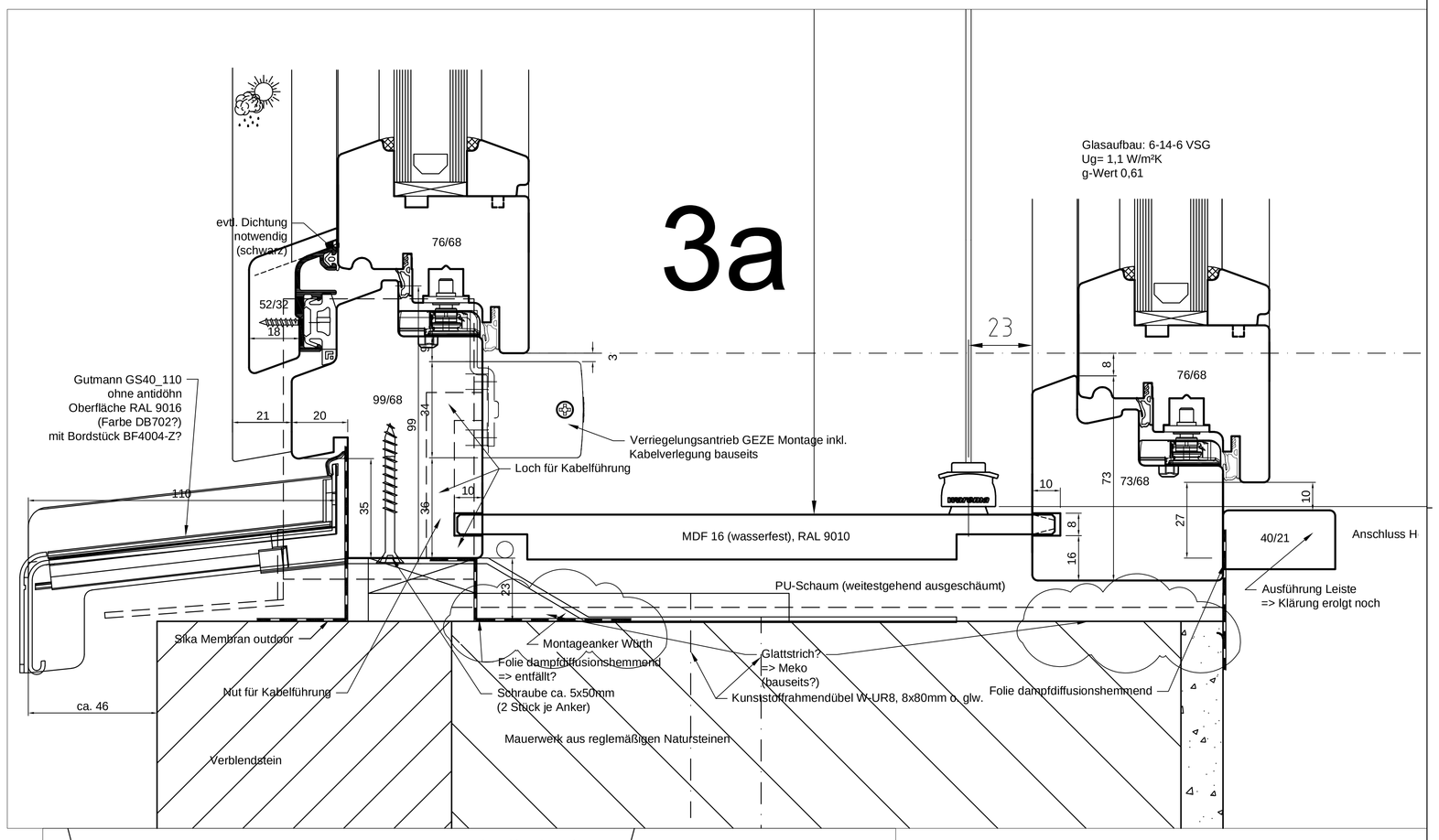

3a

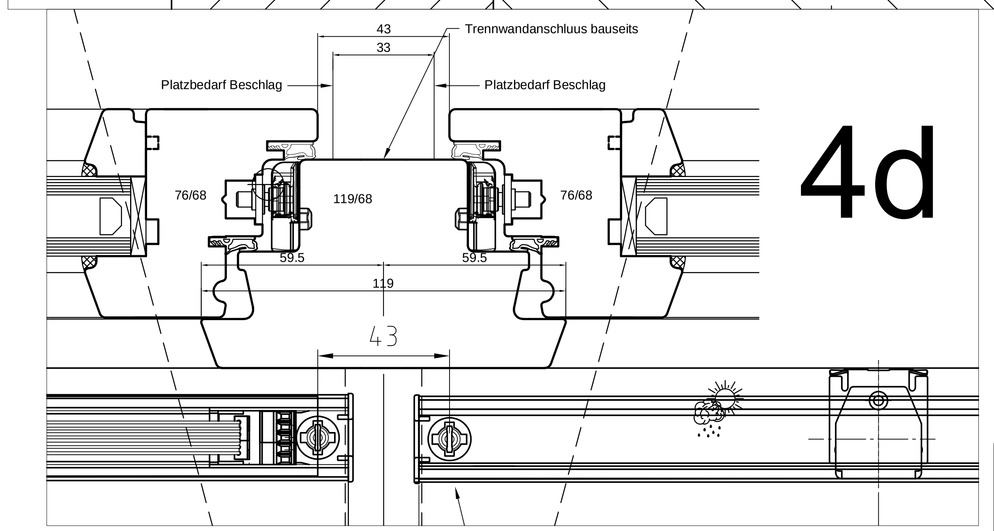

4d

BV. Oberstraße 14b, 230534 Fenstertyp 1: Kastendoppelfenster Sehlmann Fensterbau GmbH Lessingstrasse 34 21629 Neu Wulmstorf Telefon: (040) 700164-0 Telefax: (040) 700164-10 eMail:info@sehlmann.de	Maßstab: 1:20 / 1:1 Datum: 17.02.24 Gezeichnet:HST Blatt: 0002C Dateiname: 2024-02-17_Werk- und Montageplanung

Diese Zeichnung ist Eigentum der Firma Sehlmann Fensterbau GmbH und darf nicht kopiert werden - Technische Änderungen vorbehalten